LOCK-TIGHT 防上浮机构

LOCK-TIGHT 全品并排配置系统 (仅B尺寸(高))

符合RoHS

LOCK-TIGHT DOUBLE CLAMP VISES

LOCK-TIGHT 铝制双口平口钳

附　件
标准导位块(2个1组)适用槽宽18mm — 1组
手柄 — 1根
中心平口钳用零件 — 1套

- 出厂时为双侧夹紧型。
- 可用一台平口钳同时夹紧两个工件，缩短设置时间。
- 活动钳身及固定钳身采用铝制(A6N01S-T5、氧化铝膜处理)，重量轻。
- 活动钳身及固定钳身未经加工，可自行切割后使用。
- 活动钳身可通过装入阴螺丝的定位螺丝快速装拆。
- 采用防上浮机构，可防止活动钳身及工件上浮。
- 底座为可锻铸铁(FCD600)制，滑动面进行了火焰淬火(HRC45)。
- 通过更换附件，可用于单侧夹紧型。

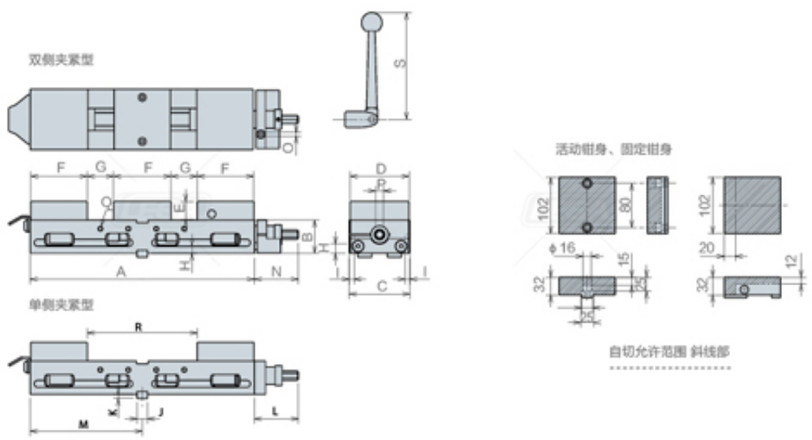

尺寸表

型号	A	B(括号内)	C	D	E	F	G	H	I	J	K	L	M	N	O	P	Q	R	S
LTAW100	385	57	104	101	32	102	38	12	6	18	7	75.5	192.5	75.5	6	14	M8×1.25	178	183.5

规　格

订单号	型号	钳口宽度	钳口高度	钳口张开度	标准导位块宽度	夹紧力kN	重量kg
966197	LTAW100	101	32	38(178)	18	15	14.7

※钳口张开度的( )尺寸为用作单侧夹紧型时的尺寸。

使用例

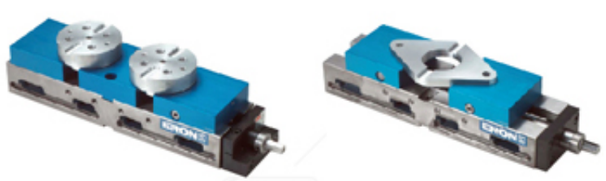

钳口套装(活动钳身2个、固定钳身1个)/规格

订单号	型号	重量kg
966198	LTAW100-JA	2.4

分解结构图

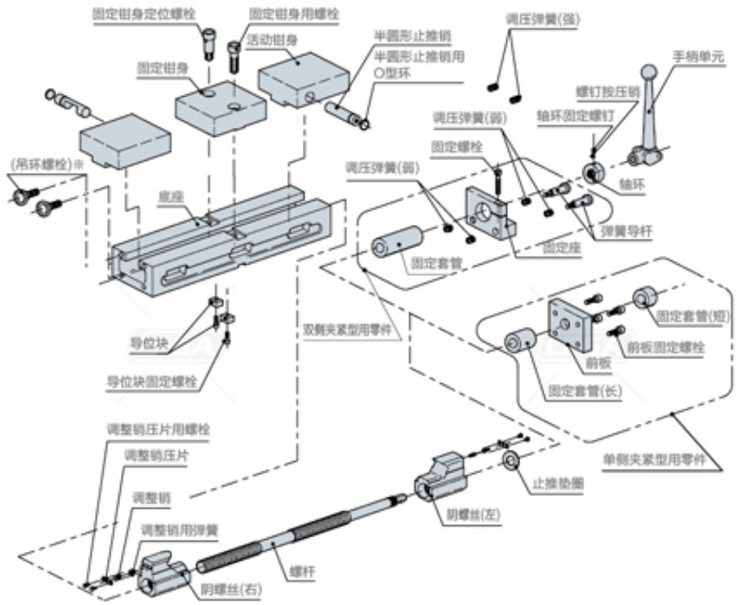

※附带吊环螺栓

夹紧两个尺寸不同的工件时

左右活动钳身以任意位置为中心呈对称开闭。
松开固定螺栓后,螺杆即可移动。
这样，将手柄转向右侧后，
可将左右活动钳身的中心向左移动13mm、
向右移动33mm。
两个工件的最大尺寸差如图所示。
请安装工件，
在初步紧固的状态下拧紧固定螺栓，然后固定螺杆。

	移动量		A<B		A>B	
	右	左	A	B	A	B
LTAW100	33	13	4.5	70.5	70.5	44.5

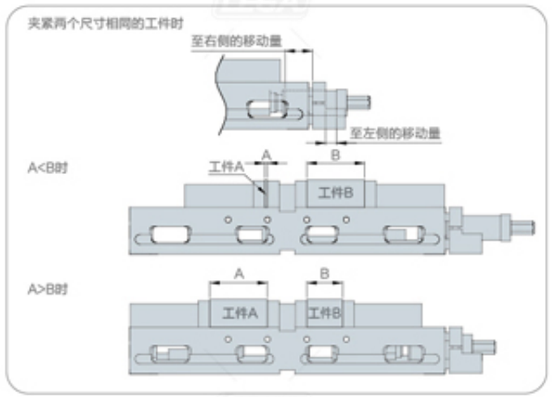

CAD文件下载，请登录：www.legaclamp.com